«ԷՅ ՎԻ ԷՆ ԳՐՈՒՊ » ՍՊԸ

ԵՐԵՎԱՆ ՔԱՂԱՔԻ ԷՐԵԲՈՒՆԻ ՎԱՐՉԱԿԱՆ ՇՐՋԱՆԻ ՍԱՐԱԼԱՆՋԻ ՓՈՂՈՑԻ
ՀԵՆԱՊԱՏԻ ՎԵՐԱԿԱՌՈՒՑՄԱՆ
ՆԱԽԱԳԾԱՆԱԽԱՀԱՇՎԱՅԻՆ ՓԱՍՏԱԹՂԹԵՐԻ ՄՇԱԿՈՒՄ

ԵՐԵՎԱՆ 2025

ՏԻՏՂՈՍԱԹԵՐԹ

ԵՐԵՎԱՆ ՔԱՂԱՔԻ ԷՐԵԲՈՒՆԻ ՎԱՐՉԱԿԱՆ ՇՐՋԱՆԻ ՍԱՐԱԼԱՆՋԻ ՓՈՂՈՑԻ
ՀԵՆԱՊԱՏԻ ՎԵՐԱԿԱՌՈՒՑՄԱՆ
ՆԱԽԱԳԾԱՆԱԽԱՀԱՇՎԱՅԻՆ ՓԱՍՏԱԹՂԹԵՐԻ ՄՇԱԿՈՒՄ

ՃԱՐՏԱՐԱՊԵՏԱՇԻՆԱՐԱՐԱԿԱՆ ՄԱՍ

ՆԱԽԱԳԾԻ ԹՈՂԱՐԿՈՂ

«ԷՅ ՎԻ ԷՆ ԳՐՈՒՊ » ՍՊԸ

ՏՆՕՐԵՆ		Գ.ԲԵՋԻՐՋՅԱՆ
ՃԱՐՏԱՐԱՊԵՏ		Ա. ՄԱՐՏԻՐՈՍՅԱՆ

ԵՐԵՎԱՆ - 2025

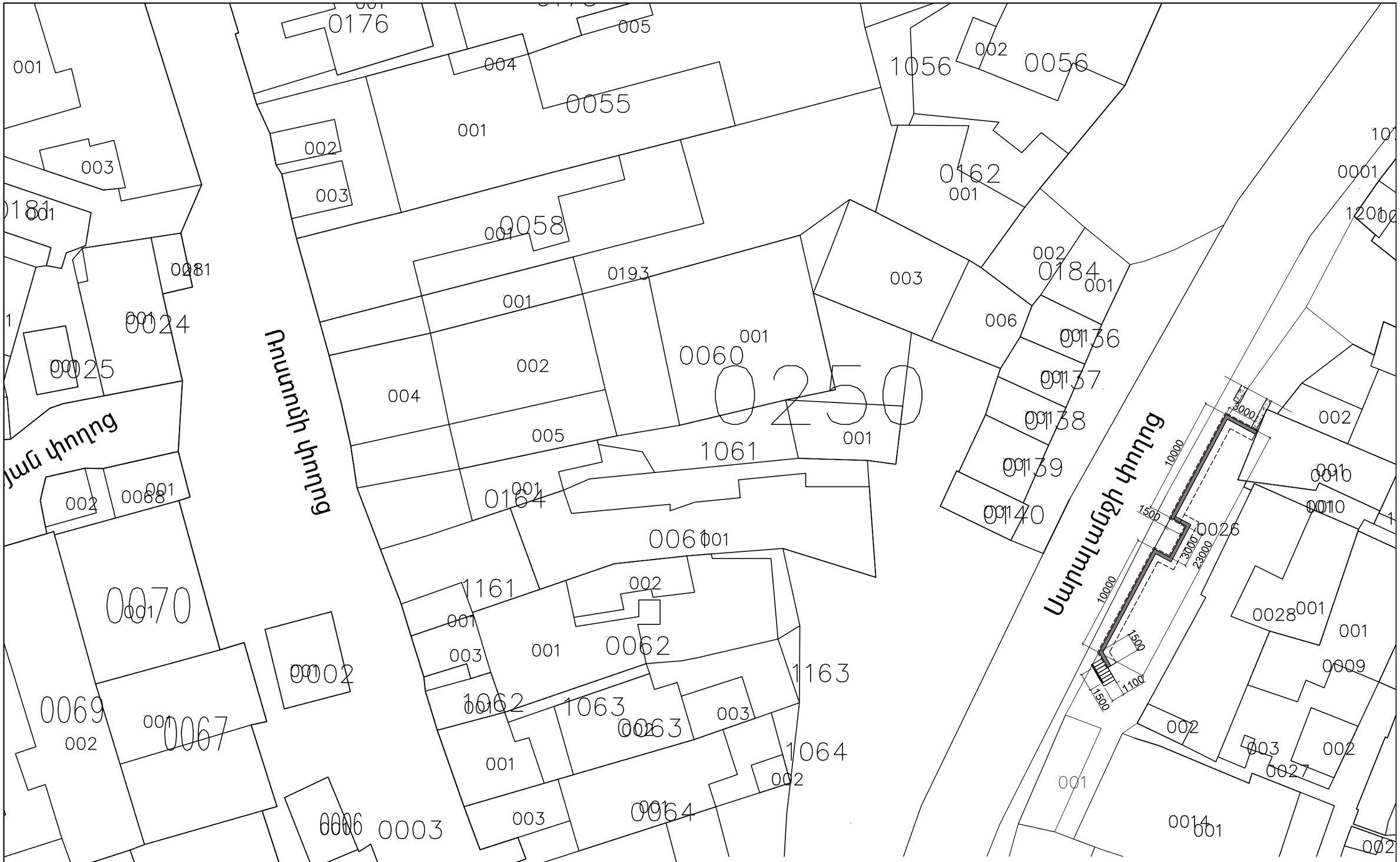

ՃԱՐՏ-Տ	Ա. ՄԱՐՏԻՐՈՍՅԱՆ		ԵՐԵՎԱՆ ՔԱՂԱՔԻ ԷՐԵԲՈՒՆԻ ՎԱՐՉԱԿԱՆ ՇՐՋԱՆԻ ՍԱՐԱԼԱՆՋԻ ՓՈՂՈՑԻ ՀԵՆԱպատի ՎԵՐԱԿԱՌՈՒՑՄԱՆ ՆԱԽԱԳԾԱՆԱԽԱՀԱՇՎԱՅԻՆ ՓԱՍՏԱԹՂԹԵՐԻ ՄՇԱԿՈՒՄ			
ԿՈՆՍՏՐ-Ր	Գ.ԲԵԶԻՐՋՅԱՆ		ՃԱՐՏ.ՇԻՆ.ՄԱՍ	ՓՈՒԼ	ԹԵՐԹ	ԹԵՐԹԵՐ
				ԱՆ	1	
«ԷՅ ՎԻ ԷՆ ԳՐՈՒՊ » ՍՊԸ ՏՆՕՐԵՆ Գ.ԲԵԶԻՐՋՅԱՆ			Սարալանջի փողոցում հենապատի կառուցում	ԿԱԴ - 01 - 011		

ՀԵՆԱՊԱՏԻ ՓՈՎԱԾՔ

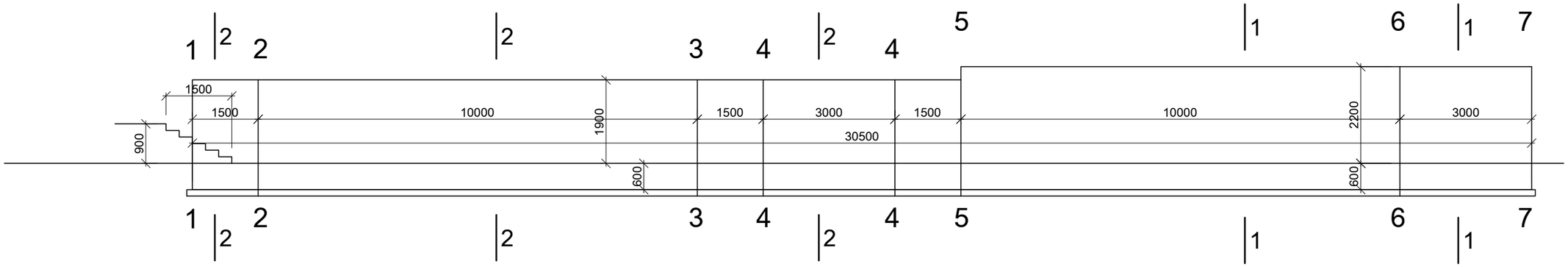

ՀԵՆԱՊԱՏԻ ՀԱՏԱԿԱԳԻԾ

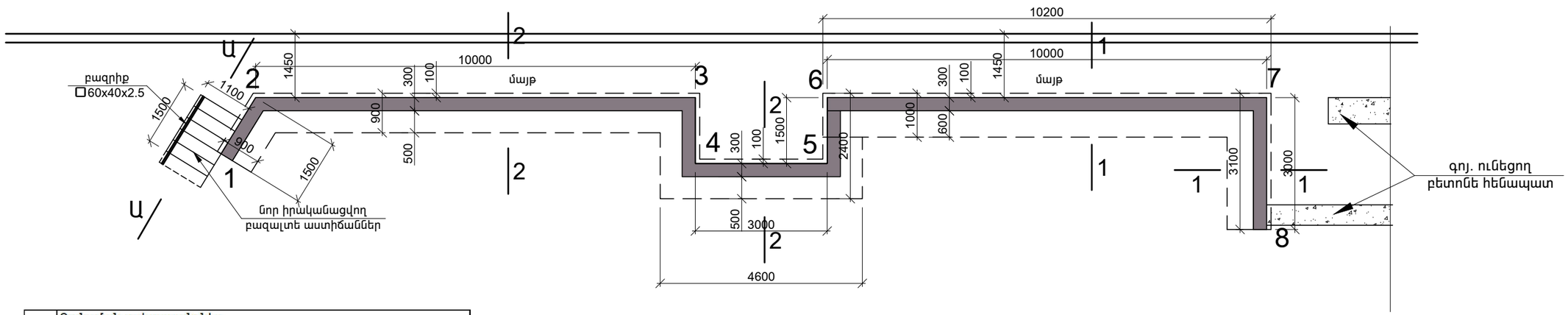

	Քանդման աշխատանքներ		
1	Բետոնե բլոկների /ֆեՀ/ քանդում /2000x50x50սմ/	37	հատ
2	Բետոնե հենապատի քանդում	4.5	մ³
3	Գրունտի քանդում	52	մ²
4	Բետոնե բլոկների /ֆեՀ/ տեղափոխում	13	կմ
	Հենապատի կառուցում		
1	Խճի նախապատրաստական շերտ	4.6	մ³
2	Հենապատի հիմք		
	Ø8 A-I	330	կգ
	Ø16 A500c	450	կգ
	Բետոն B20	17.3	
3	Հենապատի իրան		
	Ø8 A-I	40	կգ
	Ø10 A500c	850	կգ
	Բետոն B20	18.9	
4	Հենապատի ջրամեկուսացում	77	մ²
5	Տոփանած թաց կավ	5	մ³
6	Խճի հետլիցք /5...40մմ ֆրակցիայի/	11.8	մ³
7	Դրենաժային խողովակ d 250	31	գ/մ
8	Ասֆալտի վերականգնում	18.3	մ²
9	Բազալտե թասակ 330x30մմ	30.5	գ/մ
10	Հենապատի ց/ա սվաղ	62.8	մ²
11	Գրունտի հետլիցք	24.8	մ³

ՆՅՈՒԹԵՐԻ ՃԱԽՍԻ ՄԱՍՆԱԳԻՐԸ

դիրք №	ՆՇԱՆԱԿՈՒՄԸ	ԱՆՎԱՆՈՒՄԸ		ՔԱՆ	ԿՇԻՌԸ 1դիրքի	ԿՇԻՌԸ բոլորի	ՃԱՆՈԹ
		Հենապատի հիմք					
1	տես ամր դետ	Ø 8 A-I	L= 2700	132	1.080	142.560	
2	տես ամր դետ	Ø 8 A-I	L= 2500	180	1.000	180.000	
3	առանց գծագրի	Ø 16 A500C	L= 3100	8	4.960	39.680	
4	առանց գծագրի	Ø 16 A500C	L= 10200	8	16.320	130.560	
5	առանց գծագրի	Ø 16 A500C	L= 2400	24	3.840	92.160	
6	առանց գծագրի	Ø 16 A500C	L= 4600	8	7.360	58.880	
7	առանց գծագրի	Ø 16 A500C	L= 10000	8	16.000	128.000	
	նյութը բետոն	B 20 դասի		17.3			մ³
		Հենապատի իրան					
8	տես ամր դետ	Ø 8 A-I	L= 400	252	0.160	40.320	
9	առանց գծագրի	Ø 10 A500C	L= 2750	132	1.705	225.060	
10	առանց գծագրի	Ø 10 A500C	L= 2450	182	1.519	276.458	
11	առանց գծագրի	Ø 10 A500C	L= 13600	24	8.432	202.368	
12	առանց գծագրի	Ø 10 A500C	L= 19000	20	11.780	235.600	
	նյութը բետոն	B 20 դասի		18.9			մ³

ՃԱՐՏ-Տ	Ա. ՄԱՐՏԻՐՈՍՅԱՆ		ԵՐԵՎԱՆ ՔԱՂԱՔԻ ԷՐԵԲՈՒՆԻ ՎԱՐՉԱԿԱՆ ՇՐՋԱՆԻ ՍԱՐԱԼԱՆՋԻ ՓՈՂՈՑԻ ՀԵՆԱՊԱՏԻ ՎԵՐԱԿԱՆՈՒԹՅԱՆ ՆԱԽԱԳԾԱՆԱԽԱՀՇՎԱՅԻՆ ՓԱՍՏԱԹՂԹԵՐԻ ՄՇԱԿՈՒՄ
ԿՈՆՍՏՐ-Ր	Գ.ԲԵԶԻՐՋՅԱՆ		ՃԱՐՏ.ՇԻՆ.ՄԱՍ
«ԷՅ ՎԻ ԷՆ ԳՐՈՒՊ » ՍՊԸ ՏՆՕՐԵՆ Գ.ԲԵԶԻՐՋՅԱՆ			Սարալանջի փողոցում հենապատի կառուցում

ՓՈՒԼ	ԹԵՐԹ	ԹԵՐԹԵՐ
ԱՆ	2	
ԿԱԴ - 01 - 011		

1 - 1

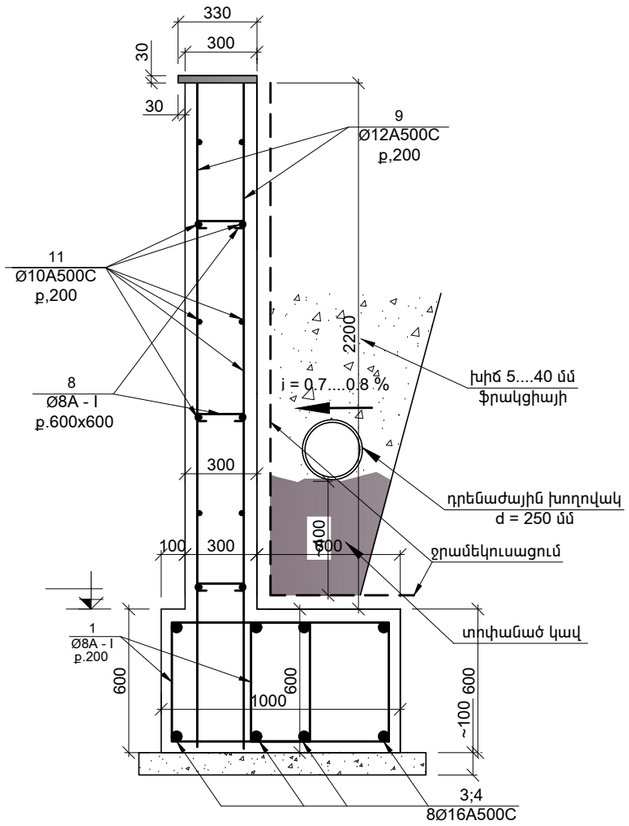

2 - 2

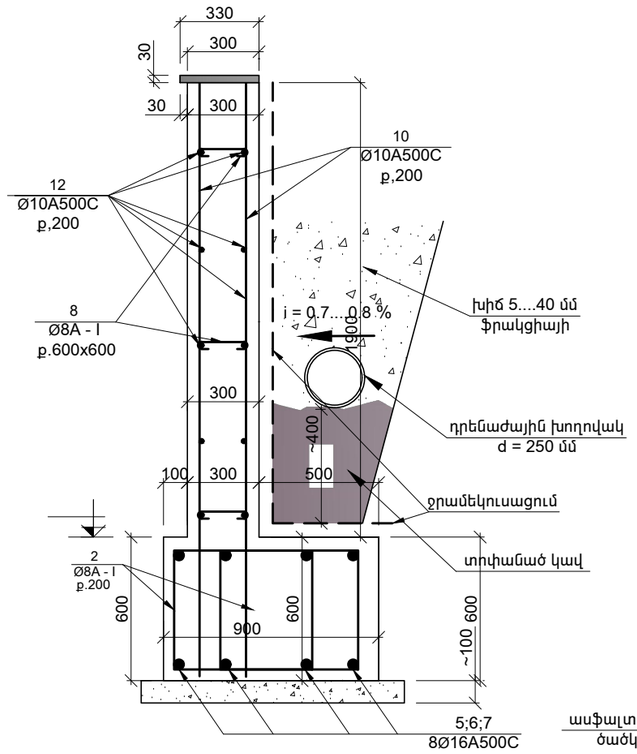

Ա - Ա
ԱՍՏԻՃԱՆԻ ԴՐՎԱԳ

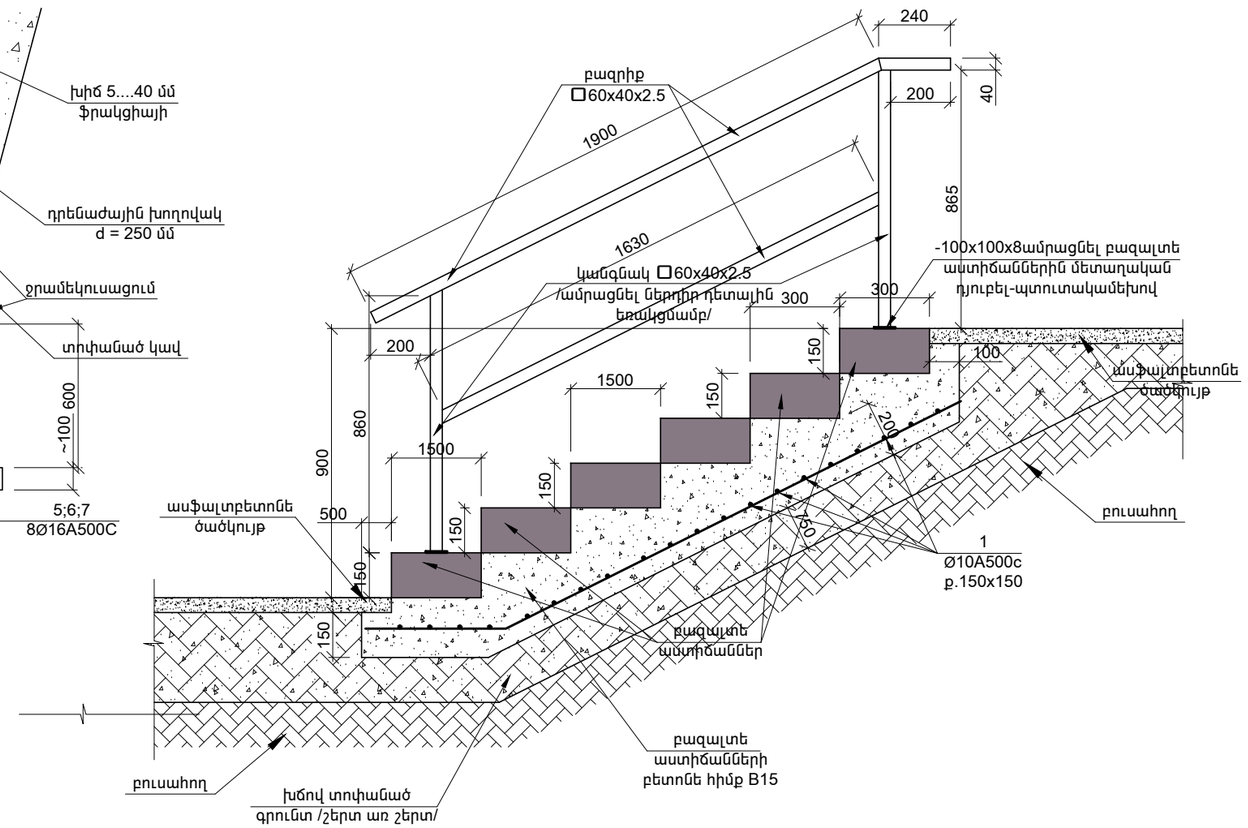

№	ԷՍՔԻԶԸ
1	800; 550; 650; 700
№	ԷՍՔԻԶԸ
2	700; 550; 650; 600
№	ԷՍՔԻԶԸ
8	250; 75; 75

դիրք №	ՆՅՈՒԹԵՐԻ ՇԱԽՍԻ ՄԱՍՆԱԳԻՐԸ
	բազալտե աստիճաններ
1	Ø10 - 47 կգ
2	Խճի նախապատրաստական շերտ - 0.6 մ³
3	Բետոն B15 - 0.7 մ³
4	Բազալտ 0.3x0.15x0.9 - 6 հատ
6	Բազրիք մետաղական □60x40x2.5 - 5.7 գմ
7	Բազրիք մետաղական –100x100x8 - 2 հատ

ՇԱՆՈԹՈՒԹՅՈՒՆ

1. Դրենաժային խողովակը հնարավոր է չտեղադրել ելնելով գրունտի խոնավությունից (պարզել գոյություն ունեցող հենապատը քանդելուց հետո)

ՃԱՐՏ-Տ	Ա. ՄԱՐՏԻՐՈՍՅԱՆ		ԵՐԵՎԱՆ ՔԱՂԱՔԻ ԷՐԵԲՈՒՆԻ ՎԱՐՉԱԿԱՆ ՇՐՋԱՆԻ ՍԱՐԱԼԱՆՋԻ ՓՈՂՈՑԻ ՀԵՆԱՊԱՏԻ ՎԵՐԱԿԱՆՈՒՑՄԱՆ ՆԱԽԱԳԾԱՆԱԽՀԱՇՎԱՅԻՆ ՓԱՍՏԱԹՂԹԵՐԻ ՄՇԱԿՈՒՄ			
ԿՈՆՍՏՐ-Ր	Գ.ԲԵԶԻՐՋՅԱՆ		ՃԱՐՏ.ՇԻՆ.ՄԱՍ	ՓՈՒԼ	ԹԵՐԹ	ԹԵՐԹԵՐ
				ԱՆ	3	
«ԷՅ ՎԻ ԷՆ ԳՐՈՒՊ » ՍՊԸ ՏՆՕՐԵՆ Գ.ԲԵԶԻՐՋՅԱՆ			Սարալանջի փողոցում հենապատի կառուցում	ԿԱԴ - 01 - 011		